令和７年度

決算特別委員会資料

（一般会計）

産業振興部商工観光課

令和７年度 決算概要

地域産業が躍動する活力あふれるまち　～商工業・観光産業の活性化と雇用対策の充実～

商工業の振興、雇用の創出、観光の促進、イベントの活性化により、産業基盤の充実、地域活力の増進を目指しました。

■労働諸費

高齢者の多様なニーズに応じ、地域社会の日常生活に密着した就業機会を確保し、併せて高齢者の社会参加の促進による地域社会の活性化等を図るため、加東市シルバー人材センターに補助金を交付しました。

就労に関する情報提供や相談業務を実施する就労支援室の運営を加東市商工会に委託しました。また、市内事業所における人材確保と本市での就職を希望する新規学卒者及び一般求職者への支援として、就職面接会や業界研究セミナーの開催、オンラインなどを活用した採用活動を行う事業所への補助金交付を継続して実施し、地域雇用の促進を図りました。

【シルバー人材センター補助金　９，０５０，０００円】
【雇用相談業務委託料　９，８００，０００円】
【就職面接会・業界研究セミナー開催費　４７３，３９６円】
【人材確保事業支援補助金　１，２５０，０００円】

■商工業等の振興、創業支援

商工業の総合的な改善発達並びに地域振興の促進を図り、活力ある地域社会づくりを推進するため、加東市商工会に補助金を交付しました。

市の「創業支援等事業計画」に基づき、加東市商工会や関係機関と協力して創業相談や創業塾による創業支援に取り組むとともに、創業者の経営安定と人材の定着を図るため、市内で創業または第二創業を目指す方に、事業の立ち上げに必要な費用の一部を補助金として交付しました。

【商工会補助金　２７，７００，０００円】
【創業者支援補助金　２，８０８，０００円】

■企業の操業支援

産業の振興と雇用機会の創出を図るため、市内に工場等を新設又は増設し、一定の条件を満たす企業等に対し、固定資産税等相当額を企業立地奨励金として交付しました。

工場等の安定的かつ継続的な操業を支援するため、市内に工場等を設置し条件を満たす企業等に対し、水道料金の一部を助成しました。

【企業立地奨励金　５３，０１４，７００円】
【工場等操業継続支援等助成金　２４，９７０，９５０円】

■観光の振興

大阪・関西万博の会場において、加東市の特産品である釣り針・鯉のぼり・ひな人形・山田錦といった「ひょうごフィールドパビリオン」関連産業のＰＲを実施し、加東市への誘客を図りました。また、令和５年度から活用している地方創生人材支援制度及び地域活性化起業人制度を延長し、引き続き観光振興専門官の配置によるツアーの造成など誘客の促進に取り組みました。

市内の観光資源開発やＰＲ、各種イベントの開催等、観光客の誘致及び交流人口の拡大を図るため、加東市観光協会に補助金を交付しました。また、ジュニアゴルファー育成やゴルフのまち加東をＰＲすることでゴルフ人口を拡大し、ゴルフの振興を推進するため、加東市ゴルフ協会に補助金を交付しました。

【観光イベント委託料　３２，１２２，２００円】
【まちなかトリックアート設置委託料　１，０８９，０００円】
【観光協会補助金　７２，３００，０００円】
【ゴルフ協会補助金　１５，８０２，０００円】
【地方人材支援制度派遣負担金　１０，０００，０００円】

■イベントの開催

市のイメージと知名度の向上、まちの活性化、観光振興や伝統文化の継承のため、各実行委員会に補助金を交付し、イベントを開催しました。

○加東市秋のフェスティバル　【実行委員会補助金　１１，３７０，０００円】
○加東市夏まつり　【実行委員会補助金　２９，５００，０００円】
○加東市花まつり鮎まつり　【実行委員会補助金　１０，５００，０００円】
○加東市朝光寺鬼まつり　【実行委員会補助金　４００，０００円】
○加東市赤穂義士祭　【実行委員会補助金　４００，０００円】

■各施設の管理運営

所管する市内７つの観光・産業振興施設のうち６施設については、指定管理者制度により指定管理者に管理運営を委託しました。（指定管理期間：令和３年度～令和７年度）また、令和８年度から５年間の次期指定管理者を選定しました。

市直営施設である南山活性化支援施設については、こども教育課と連携し、円滑な管理運営を図りました。

○滝野交流保養館（滝野温泉ぽかぽ）（指定管理者：加東市ふるさと振興協会／一般社団法人加東市観光協会）

利用者に快適かつ安全な空間を提供するため、滝風呂用ろ過ポンプ・ポンプ架台入替工事、木風呂用ろ過ポンプ交換工事等を行いました。

【指定管理委託料　２３，９９０，０００円】
【施設維持補修工事　１０，７９３，６４０円】

○内水面関連知識普及教育施設アクア東条（指定管理者：兵庫県釣針協同組合）

【指定管理委託料　５，０００，０００円】
【借地料　１９３，２２５円】
【施設用備品購入費　２９４，８００円】

○滝野産業展示館（滝野にぎわいプラザ）（指定管理者：一般社団法人加東市観光協会）

利用者に快適かつ安全な空間を提供するため、男子・多目的トイレ改修工事を行いました。

【指定管理委託料　７９２，０００円】
【施設維持補修工事　９７９，０００円】

○やしろ鴨川の郷（指定管理者：鴨川の郷協会）

【指定管理委託料　１８，６０２，０００円】
【借地料　２，２６４，０７４円】

○産地形成等促進施設・道の駅とうじょう（指定管理者：株式会社夢街人とうじょう）

県施設であるトイレ、情報提供コーナー、駐車場の維持管理を委託しました。

【指定管理委託料　１，４５０，０００円】
【施設管理委託料　６，５３４，０００円】
【事務費ほか　５７，７４２円】
【施設維持補修工事　９９０，０００円】

○南山活性化支援施設 Mina-Kuru
　子育て支援機能や集会機能を兼ね備えた複合施設ミナクルとして、市民の地域交流の場として安全安心に利用していただけるよう、施設の維持管理を行いました。

【施設管理運営費　　４，１０２，６８１円】

○加東アート館（指定管理者：株式会社アートレス）
　館内に展示しているトリックアートを入れ替え、魅力ある作品を展示することでリピーター及び新たな層の誘客を促進しました。

【指定管理委託料　　４４，０００円】
【展示作業委託料　　７，７６６，０００円】

（様式２－１）

主　要　行　事　一　覧　表

（産業振興部商工観光課）（単位：人、円）

係　別	行　事　名	参加人数	経　費	行　事　内　容	
商工係	加東市秋のフェスティバル	6,000	11,470,000 （内、市補助金） 11,370,000	R7.11.9	地域物産の展示販売・釣り体験 市内生産品紹介・ステージイベント
観光係	加東市サイクルフェス	3,000	7,700,000	R7.4.19～4.20	音楽ライブ・チャンバラ合戦 ステージイベント・自転車教室
	加東市花まつり鮎まつり	1,500 8,000	14,499,951 （内、市補助金） 10,500,000 （内、花火協賛金） 2,970,000	R7.5.3	○花まつり 銅造如来坐像・日本一幅善導大師自画像の公開・写経体験 ○鮎まつり 稚鮎の放流、花火大会
	加東市朝光寺鬼まつり	300	405,233 （内、市補助金） 400,000	R7.5.5	野点・観光案内
	どこやねん！加東市ナイター	25,506 87	6,820,000	R7.7.30 R8.3.14	○冠試合 先着1万名へ加東市版るるぶ等配布 ＳＮＳ告知・広告放映・ポスター等掲示 市民招待 ○野球教室 小学生へのプロによる野球指導
	加東市夏まつり	5,000 13,000	32,786,253 （内、市補助金） 29,500,000	R7.8.30 R8.3.7	○加東市夏のおどり ○加東市花火大会 （加東市制20周年記念花火大会）
	加東市赤穂義士祭	500	402,124 （内、市補助金） 400,000	R7.12.14	追善法要、中学生駅伝大会、奉納剣道大会等

（様式２－２）

歳　入　根　拠　明　細　書

（産業振興部商工観光課）（単位：円）

決算書ページ	款	項	目	節	収入済額	充当先事業	算定根拠
16	15	1	総務使用料	行政財産目的外使用料	1,600	道の駅管理運営事業	商工施設使用料 電柱（携帯電話無線基地局）使用料　1,600円
					29,887	南山活性化支援施設管理運営事業	南山活性化支援施設自動販売機設置手数料・駐車場使用料　29,887円
					134,884	観光施設維持管理事業	三草山登山口自動販売機設置手数料　134,884円
					6,120	商工総務事業	社工業団地内土地使用料 大阪ガス　ガス管：地下埋設占用料（佐保49番） 年額　6,120円
		5	商工使用料	商工施設使用料	476,116	南山活性化支援施設管理運営事業	南山活性化支援施設使用料　75件　476,116円
					74,280	道の駅管理運営事業	道の駅使用料　2店舗　74,280円
24	17	3	総務費県委託金	統計調査費委託金	59,000	経済センサス	経済センサス市町交付金 調査区管理経費市町交付金　59,000円
			土木費県委託金	土木管理費委託金	6,545,000	道の駅管理運営事業	道の駅県施設管理業務委託金　6,545,000円
25	18	1	利子及び配当金	配当金	330,000	－	(株)夢街人とうじょう出資配当金　330,000円
27	22	4	勤労者住宅資金貸付金元利収入	貸付金元金収入	14,200,000	勤労者住宅資金対策事業	勤労者住宅資金融資預託金元金収入 14,200,000円

（様式２－２）

歳　入　根　拠　明　細　書

（産業振興部商工観光課）（単位：円）

決算書ページ	款	項	目	節	収入済額	充当先事業	算定根拠
28	22	6	雑入	雑入	739,778	南山活性化支援施設管理運営事業	太陽光発電売電料　786,754円のうち 南山活性化支援施設分　739,778円 1kwh=26.4円【期間：2017～2037年(20年間)】
29					130,618	商工総務事業	創業セミナー市町負担金　130,618円
					280,000	観光振興事務事業	集合看板使用料（[redacted]）　280,000円
					253,830	－	新型コロナウイルス感染症対策信用保証料補助返還金　1件　253,830円

（様式２－３）

委　託　料　明　細　書　（１件１００万円を超えるもの）

（款）労働費（項）労働諸費（目）労働諸費　　※複数の支出科目にわたる契約は、当該科目分の支出金額を記載。　　（産業振興部商工観光課）（単位：円）

決算書ページ	委託名	内容	※＜当初金額＞全体契約額（a）（うち当該年度分）	補助事業等別	補助率	履行の期間	契約の相手方	財源内訳（繰越明許等、年度をまたぐ契約の場合は、下段に当該年度決算額を括弧書きで記入）				
								特定財源（b）				一般財源（a-b）
								国庫支出金	県支出金	地方債	その他	
88	雇用相談業務委託	就労相談窓口の設置及び運営・求人情報の掲示	9,800,000	単独	－	R7.4.1～R8.3.31	加東市商工会 随意契約1者 見積(2号)					9,800,000
		ほか1件	85,800									85,800

（様式２－３）

委　託　料　明　細　書　（１件１００万円を超えるもの）

（款）商工費（項）商工費（目）観光費　　※複数の支出科目にわたる契約は、当該科目分の支出金額を記載。　　（産業振興部商工観光課）（単位：円）

決算書ページ	委託名	内容	※＜当初金額＞全体契約額（a）（うち当該年度分）	補助事業等別	補助率	履行の期間	契約の相手方	財源内訳（繰越明許等、年度をまたぐ契約の場合は、下段に当該年度決算額を括弧書きで記入）特定財源（b）国庫支出金	県支出金	地方債	その他	一般財源（a-b）
96	加東市サイクルフェス開催業務委託	会場設営・ステージ運営・警備・広報・シャトルバス運行	7,700,000	単独	－	R7.4.10～R7.5.30	(一社)加東市観光協会 随意契約 1者見積(2号)					7,700,000
	トリックアート設置業務委託	トリックアートの設置(6か所)	1,089,000	単独	－	R7.4.10～R7.6.30	(株)アートレス 随意契約 1者見積(2号)					1,089,000
	加東市観光パンフレット改訂増刷業務委託	加東市版『るるぶ』の改訂作業と3万部の印刷・納品	4,017,200	単独	－	R7.4.17～R7.6.30	(一社)加東市観光協会 随意契約 1者見積(2号)					4,017,200
	プロ野球冠試合開催業務委託	冠試合の開催・市民(子ども)招待・特産品プレゼントの実施・チームへの記念品贈呈式開催・子ども向け野球教室の開催	6,820,000	単独	－	R7.5.1～R8.3.31	(一社)加東市観光協会 随意契約 1者見積(2号)					6,820,000
	アートの多様化事業業務委託	AR作家の作品制作・展示 学生等の作品の制作展示 3Dコンテンツを利用した展示物制作	4,510,000	単独	－	R7.7.17～R8.2.28	(一社)加東市観光協会 随意契約 1者見積(2号)					4,510,000

（様式２－３）

委　託　料　明　細　書　（１件１００万円を超えるもの）

（款）商工費（項）商工費（目）観光費　　※複数の支出科目にわたる契約は、当該科目分の支出金額を記載。　　（産業振興部商工観光課）（単位：円）

決算書ページ	委託名	内容	※＜当初金額＞全体契約額（a）（うち当該年度分）	補助事業等別	補助率	履行の期間	契約の相手方	財源内訳（繰越明許等、年度をまたぐ契約の場合は、下段に当該年度決算額を括弧書きで記入）特定財源（b）国庫支出金	県支出金	地方債	その他	一般財源（a-b）
96	加東市地域活性化事業業務委託(地域力創造アドバイザー制度を活用したアドバイザー業務)	観光商品(マーダーミステリー)1件の開発アドバイザリー業務及びこれに付随または関連する業務	5,170,000	単独	－	R7.9.25～R8.3.19	(株)イマーシブ・ラボ 随意契約 1者見積(2号)					5,170,000
	加東市PR動画(CM)作成業務委託	CM用動画　15秒分1本　30秒分1本の作成	2,475,000	単独	－	R7.11.27～R8.3.19	(一社)加東市観光協会 随意契約 1者見積(2号)					2,475,000
	加東市地域活性化事業業務委託(新たな観光事業に係る広報等業務)	マーダーミステリーの制作と誘客に係る業務(宿泊プランの作成と運営・広報業務)	1,430,000	単独	－	R7.11.27～R8.3.31	(一社)加東市観光協会 随意契約 1者見積(2号)					1,430,000
97	観光施設維持管理業務委託	トイレ清掃及び消耗品の補充・除草剪定業務・謝礼支払業務	2,508,000	単独	－	R7.4.1～R8.3.31	(一社)加東市観光協会 随意契約 1者見積(2号)					2,508,000
96～97		ほか4件	1,666,500									1,666,500

（様式２－３）

委　託　料　明　細　書　（１件１００万円を超えるもの）

（款）商工費（項）商工費（目）地域振興施設費　※複数の支出科目にわたる契約は、当該科目分の支出金額を記載。　（産業振興部商工観光課）（単位：円）

決算書ページ	委託名	内容	※＜当初金額＞全体契約額（a）（うち当該年度分）	補助事業等別	補助率	履行の期間	契約の相手方	財源内訳（繰越明許等、年度をまたぐ契約の場合は、下段に当該年度決算額を括弧書きで記入）特定財源（b）国庫支出金	県支出金	地方債	その他	一般財源（a-b）
98	加東市滝野交流保養館の管理運営に関する協定(年度協定)	滝野温泉ぽかぽの運営管理業務	23,990,000	単独	－	R7.4.1～R8.3.31	加東市ふるさと振興協会・(一社)加東市観光協会 指定管理					23,990,000
	加東市内水面関連知識普及教育施設アクア東条の管理運営に関する協定(年度協定)	アクア東条の運営管理業務	5,000,000	単独	－	R7.4.1～R8.3.31	兵庫県釣針協同組合 指定管理					5,000,000
	加東市やしろ鴨川の郷の管理運営に関する協定(年度協定)	やしろ鴨川の郷の運営管理業務	18,602,000	単独	－	R7.4.1～R8.3.31	鴨川の郷協会 指定管理					18,602,000
	加東市産地形成等促進施設・道の駅とうじょうの管理運営に関する協定(年度協定)	道の駅とうじょうの運営管理業務	1,450,000	単独	－	R7.4.1～R8.3.31	(株)夢街人とうじょう 指定管理					1,450,000

（様式２－３）

委　託　料　明　細　書　（１件１００万円を超えるもの）

（款）商工費（項）商工費（目）地域振興施設費　※複数の支出科目にわたる契約は、当該科目分の支出金額を記載。　（産業振興部商工観光課）（単位：円）

決算書ページ	委託名	内容	※＜当初金額＞全体契約額（a）（うち当該年度分）	補助事業等別	補助率	履行の期間	契約の相手方	財源内訳（繰越明許等、年度をまたぐ契約の場合は、下段に当該年度決算額を括弧書きで記入）				
								特定財源（b）				一般財源（a-b）
								国庫支出金	県支出金	地方債	その他	
98	道の駅とうじょうの県道区域における管理委託	道の駅とうじょう県施設維持管理業務	6,534,000	県	100%	R7.4.1～R8.3.31	(株)夢街人とうじょう 1者見積(2号)		6,534,000			
99	加東アート館トリックアート展示作品入替業務委託	トリックアート作品の制作・展示　新規入替作品19点(トリックアート17点、映写作品2点)	7,766,000	単独	－	R7.4.2～R7.4.30	(株)アートレス 随意契約 1者見積(2号)					7,766,000
98～99		ほか9件	2,714,019									2,714,019

（様式２－４）

使　用　料　及　び　賃　借　料　明　細　書　（１件８０万円を超えるもの）

（款）労働費（項）労働諸費（目）労働諸費　※複数の支出科目にわたる契約は、当該科目分の支出金額を記載。　（産業振興部商工観光課）（単位：円）

決算書ページ	賃貸借名	内容	※＜当初金額＞全体契約額（a）（うち当該年度分）	補助事業等別	補助率	履行の期間	契約の相手方	財源内訳（繰越明許等、年度をまたぐ契約の場合は、下段に当該年度決算額を括弧書きで記入）				
								特定財源（b）				一般財源（a-b）
								国庫支出金	県支出金	地方債	その他	
88		1件	115,346									115,346

（款）商工費（項）商工費（目）商工総務費　※複数の支出科目にわたる契約は、当該科目分の支出金額を記載。　（産業振興部商工観光課）（単位：円）

決算書ページ	賃貸借名	内容	※＜当初金額＞全体契約額（a）（うち当該年度分）	補助事業等別	補助率	履行の期間	契約の相手方	財源内訳（繰越明許等、年度をまたぐ契約の場合は、下段に当該年度決算額を括弧書きで記入）				
								特定財源（b）				一般財源（a-b）
								国庫支出金	県支出金	地方債	その他	
95		3件	137,440									137,440

（款）商工費（項）商工費（目）地域振興施設費　※複数の支出科目にわたる契約は、当該科目分の支出金額を記載。　（産業振興部商工観光課）（単位：円）

決算書ページ	賃貸借名	内容	※＜当初金額＞全体契約額（a）（うち当該年度分）	補助事業等別	補助率	履行の期間	契約の相手方	財源内訳（繰越明許等、年度をまたぐ契約の場合は、下段に当該年度決算額を括弧書きで記入）				
								特定財源（b）				一般財源（a-b）
								国庫支出金	県支出金	地方債	その他	
99		4件	168,385									168,385

（様式２－６）

工　事　請　負　費　明　細　書　（１件２００万円を超えるもの）

（款）商工費（項）商工費（目）観光費　※複数の支出科目にわたる契約は、当該科目分の支出金額を記載。　（産業振興部商工観光課）（単位：円）

決算書ページ	工事名	内容	※<当初金額>全体契約額(a)（うち当該年度分）	補助事業等別	補助率	工期	契約の相手方	財源内訳（繰越明許等、年度をまたぐ契約の場合は、下段に当該年度決算額を括弧書きで記入）特定財源(b) 国庫支出金	県支出金	地方債	その他	一般財源（a-b）
97		1件	1,661,000									1,661,000

（款）商工費（項）商工費（目）地域振興施設費　※複数の支出科目にわたる契約は、当該科目分の支出金額を記載。　（産業振興部商工観光課）（単位：円）

決算書ページ	工事名	内容	※<当初金額>全体契約額(a)（うち当該年度分）	補助事業等別	補助率	工期	契約の相手方	財源内訳（繰越明許等、年度をまたぐ契約の場合は、下段に当該年度決算額を括弧書きで記入）特定財源(b) 国庫支出金	県支出金	地方債	その他	一般財源（a-b）
98	滝野温泉ぽかぽ滝風呂用濾過ポンプ・ポンプ架台入替工事	滝風呂用濾過ポンプ(樹脂製自吸式ポンプ)一式 防振架台・除毛器・バタ弁交換	3,043,040	単独	－	R7.9.20～R7.12.26	(株)ゼオ 随意契約 1者見積(2号)					3,043,040
	滝野温泉ぽかぽ木風呂ろ過ポンプ交換工事	木風呂用濾過ポンプ(荏原：80FQN67.5D)接続部分部品交換(インペラー・Oリング・座金)	2,596,000	単独	－	R7.11.6～R7.11.28	(株)ゼオ 随意契約 1者見積(2号)					2,596,000
		ほか8件	7,123,600									7,123,600

滝野温泉ぽかぽ
　滝風呂用ろ過ポンプ・ポンプ架台入替工事
　木風呂用ろ過ポンプ交換工事

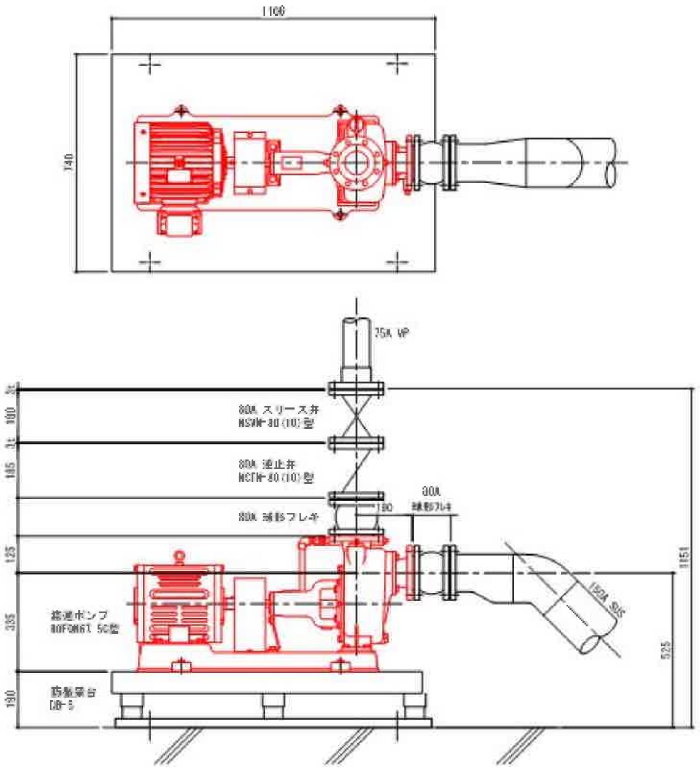

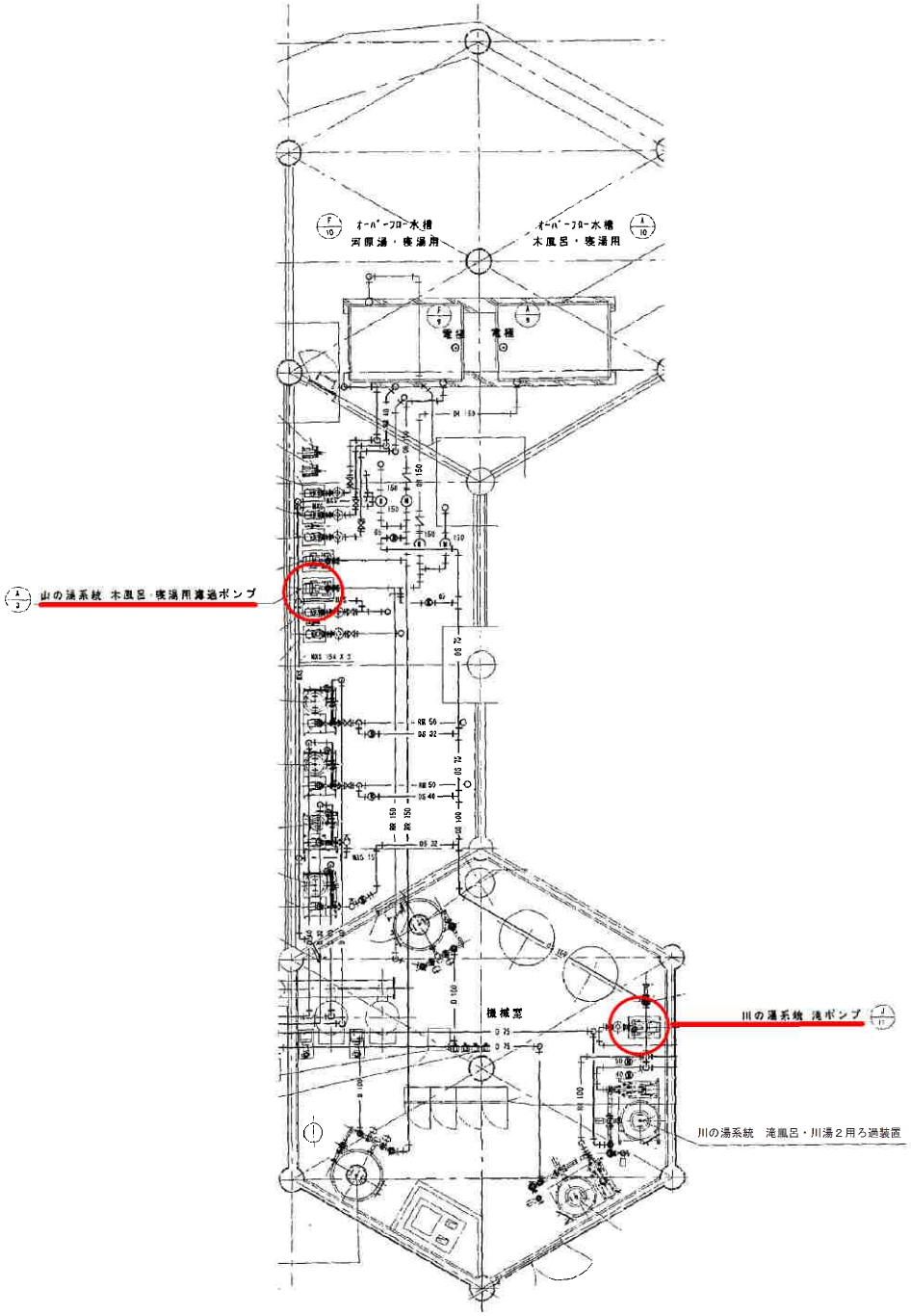

加東市　商工観光課	設計者		法適合確認欄			工事番号	図面番号
					図　名　設備位置図	縮尺　NS　日付	

（様式２－９）

負担金、補助及び交付金支出明細書

（産業振興部商工観光課）（単位：円）

決算書ページ	款	項	目	金額	負担金等支出名	算出根拠	備考
88	5	1	労働諸費	9,050,000	シルバー人材センター補助金	加東市労働関係事業費補助金交付要綱 高年齢者就業機会確保事業費等補助事業	事業報告添付(資料No.9)
				50,000	全国シルバー人材センター事業協会賛助会費	定額	
				70,000	兵庫県シルバー人材センター協会賛助会費	定額	
				1,250,000	人材確保事業支援補助金	加東市人材確保事業支援補助金交付要綱	4件
95	7	1	商工総務費	100,000	兵庫県雇用開発協会負担金	定額	
				27,700,000	商工会補助金	加東市商工業及び観光事業推進費補助金交付要綱 商工会補助事業 商工会特別補助事業	事業報告添付(資料No.10)
				200,000	兵庫県釣針協同組合産地振興補助金	加東市商工業及び観光事業推進費補助金交付要綱 兵庫県釣針協同組合産地振興補助事業	決算書添付(資料No.1)
				200,000	北播磨地場産業開発機構運営補助金	加東市商工業及び観光事業推進費補助金交付要綱 公益財団法人北播磨地場産業開発機構運営補助事業	事業報告添付(資料No.11)
				2,808,000	創業者支援補助金	加東市商工業及び観光事業推進費補助金交付要綱 創業者支援補助事業	4件
				30,000	日本貿易振興機構神戸貿易情報センター負担金	定額	

（様式２－９）

負担金、補助及び交付金支出明細書

（産業振興部商工観光課）（単位：円）

決算書ページ	款	項	目	金額	負担金等支出名	算出根拠	備考
96	7	1	商工振興費	53,014,700	企業立地奨励金	加東市企業立地促進条例 加東市企業立地促進条例施行規則	7件
				63,000	日本立地センター負担金	定額	
				24,970,950	工場等操業継続支援等助成金	加東市工場等操業継続支援金等助成金交付条例 加東市工場等操業継続支援金等助成金交付条例施行規則	16件
				11,370,000	加東市秋のフェスティバル実行委員会補助金	加東市商工業及び観光事業推進費補助金交付要綱 加東市秋のフェスティバル補助事業	決算書添付(資料No.2)
			観光費	270,000	ひょうごツーリズム協会負担金	定額	
				55,000	義士親善友好都市交流会議負担金	定額	
				100,000	北播磨広域観光協議会負担金	定額	
				72,300,000	観光協会補助金	加東市商工業及び観光事業推進費補助金交付要綱 観光協会補助事業	決算書添付(資料No.3)
97				15,802,000	ゴルフ協会補助金	加東市商工業及び観光事業推進費補助金交付要綱 加東市ゴルフ振興補助事業	決算書添付(資料No.4)
				10,000	自転車を活用したまちづくりを推進する全国市区町村長の会会費	定額	

（様式２－９）

負担金、補助及び交付金支出明細書

（産業振興部商工観光課）（単位：円）

決算書ページ	款	項	目	金額	負担金等支出名	算出根拠	備考
97	7	1	観光費	100,000	万博首長連合正会員負担金	定額	
				10,000,000	地方人材支援制度派遣負担金	定額	
				15,000	参加負担金	定額	阪急交通社商談会 参加負担金
				29,500,000	加東市夏まつり実行委員会補助金	加東市商工業及び観光事業推進費補助金交付要綱 加東市夏まつり補助事業	決算書添付(資料No.5)
				10,500,000	加東市花まつり鮎まつり実行委員会補助金	加東市商工業及び観光事業推進費補助金交付要綱 加東市花まつり鮎まつり補助事業	決算書添付(資料No.6)
				400,000	加東市朝光寺鬼まつり実行委員会補助金	加東市商工業及び観光事業推進費補助金交付要綱 加東市朝光寺鬼まつり補助事業	決算書添付(資料No.7)
				400,000	加東市赤穂義士祭実行委員会補助金	加東市商工業及び観光事業推進費補助金交付要綱 加東市赤穂義士祭補助事業	決算書添付(資料No.8)
98			地域振興施設費	27,000	近畿「道の駅」連絡会負担金	定額	
				20,000	全国「道の駅」連絡会負担金	定額	

（様式２－８）

備　品　購　入　費　明　細　書　（１件１５０万円を超えるもの）

（産業振興部商工観光課）（単位：円）

決算書ページ	款	項	目	金　額	品　名・数　量	契　約　の　相　手　方	購入年月日	備　　考
98	7	1	地域振興施設費	294,800	1件			

（様式２－１２）

修　繕　料　明　細　書　（1件１００万円を超えるもの）

（産業振興部商工観光課）（単位：円）

決算書ページ	款	項	目	金額	内容	契約の相手方	修繕日	支払日	備考
97	7	1	観光費	1,836,010	20件				
99			地域振興施設費	248,930	4件				

【付属資料一覧】

●補助金交付団体決算書

資料№1　兵庫県釣針協同組合

資料№2　加東市秋のフェスティバル実行委員会

資料№3　(一社)加東市観光協会

資料№4　加東市ゴルフ協会

資料№5　加東市夏まつり実行委員会

資料№6　加東市花まつり鮎まつり実行委員会

資料№7　加東市朝光寺鬼まつり実行委員会

資料№8　加東市赤穂義士祭実行委員会

●個別資料

資料№9　(公社)加東市シルバー人材センター　事業報告

資料№10　加東市商工会　事業報告

資料№11　(公財)北播磨地場産業開発機構　事業報告

資料№12　やしろ鴨川の郷　事業報告、決算書

資料№13　滝野交流保養館(滝野温泉ぽかぽ)事業報告、決算書

資料№14　滝野産業展示館　事業報告、決算書

資料№15　内水面関連知識普及教育施設加東市アクア東条　事業報告、決算書

資料№16　加東アート館　事業報告、決算書

資料№17　南山活性化支援施設ミナクル　利用状況