令和７年度　社会資本整備総合交付金事業　平池公園防護柵更新工事　　金抜設計書

工 事 番 号　2025113300

工　事　名　令和７年度　社会資本整備総合交付金事業　平池公園防護柵更新工事

施 工 場 所　加東市東古瀬地内

兵庫県　加東市

内訳			
	実施	今回変更	増減額
設計額 (内消費税額)	円 (円)	円 (円)	円 (円)
請負額 (内消費税額)	円 (円)	円 (円)	円 (円)

施工期限		
	実施	令和 8年 3月19日まで
	今回変更	

概要
土工　1式
転落防止柵　L=106m
袋詰玉石　　N= 52袋

総 括 情 報 表

単価適用年月日	0-07.10.01(0)	
	今　　回	前　　回
工種区分（公共） 施工地域区分 前払区分 契約保証費用 週休２日補正	09　公園 26　補正無し 02　補正なし　1.00 01　計上する 05　対象外	

工事費内訳書

費目・工種・種別・細目	数量	単位	単価	金額	備考
本工事費					
施設整備					
公園土工					
作業土工					
床掘り					
床掘り 土砂 上記以外(小規模)	20	m3			施工　第0-0001号内訳表
埋戻し					
埋戻し 上記以外(小規模) 土砂	10	m3			施工　第0-0002号内訳表
基面整正					

工事費内訳書

費目・工種・種別・細目		数　量	単　位	単　価	金　額	備　考
	基面整正	32	m2			施工　第0-0003号内訳表
管理施設整備工						
柵工						
転落(横断)防止柵						
	横断･転落防止柵設置工 ｺﾝｸﾘｰﾄ建込 ﾋﾞｰﾑ･ﾊﾟﾈﾙ式 支柱間隔2.0m GF-TU-11-W	106	m			施工　第0-0004号内訳表
	転落防止柵基礎工	106	m			施工　第0-0005号内訳表
法面工						
法面土工						
法面土工						

工事費内訳書

費目・工種・種別・細目	数　量	単　位	単　価	金　額	備　考
路体(築堤)盛土 2.5m未満	20	m3			施工　第0-0009号内訳表
購入土 (無規格)	10	m3			
法面整形 盛土部(法面締固有り) 土質->ﾚｷ質土、砂及び砂質土、粘性土	90	m2			施工　第0-0010号内訳表
袋詰玉石設置工					
袋詰玉石設置					
袋詰玉石 袋詰玉石用袋材->2t用(長期性能型) 中詰材->据付深さ≦4m 及び 作業半径≦5m	52	袋			施工　第0-0011号内訳表
吸出し防止材設置 吸出し防止シート(河川護岸用)	113	m2			施工　第0-0012号内訳表
仮設工					
交通管理工					

工事費内訳書

費目・工種・種別・細目		数　量	単　位	単　価	金　額	備　考
交通	誘導警備員					
	交通誘導警備員　B	14	人日			施工　第0-0013号内訳表
直接工事費計						
共通仮設費計						
共通仮設費率分			式			
純工事費計						
現場管理費			式			
工事原価計						
一般管理費等			式			

工事費内訳書

費目・工種・種別・細目		数　　量	単　位	単　　価	金　　額	備　　考
工事価格計						
消費税相当額			式			
総　　計						

積算単価算出表

床掘り

施工　第0-0001号内訳表

［規格１］土砂　上記以外(小規模)　［規格２］　［ 摘要 ］　1　m3　当り

標準単価			代表機労材規格	構成比	基準単価		積算規格	単　価	補　正 構成比	備　考
	K1		ﾊﾞｯｸﾎｳ(ｸﾛｰﾗ型)　山積0.28m3　(平積0.2m3) ［後方超小旋回型･排ｶﾞｽ(第2次)］				ﾊﾞｯｸﾎｳ(ｸﾛｰﾗ型) ［後方超小旋回型･排出ｶﾞｽ対策型(第2次)］ 0.28/0.2m3			
	K									
	R1		運転手(特殊)				運転手(特殊)			
	R2		普通作業員				普通作業員			
	R									
	Z1		軽油 ﾊﾟﾄﾛｰﾙ給油				軽油			
	Z									
							計			
	積算単価　＝									
	A B	土質 施工方法	=1 =5		土砂 上記以外(小規模)					

埋戻し

積算単価算出表

施工　第0-0002号内訳表　　頁0-0008/0022

［規格１］上記以外(小規模) 土砂　　［規格２］　　［ 摘要 ］　　1　m3　当り

標準単価			代表機労材規格	構成比	基準単価		積算規格	単　価	補　正 構成比	備　考
	K1		ﾊﾞｯｸﾎｳ(ｸﾛｰﾗ型) 山積0.28m3 (平積0.2m3) [後方超小旋回型･排ｶﾞｽ(第2次)]				ﾊﾞｯｸﾎｳ(ｸﾛｰﾗ型) [後方超小旋回型･排出ｶﾞｽ対策型(第2次)] 0.28/0.2m3			
	K2		ﾀﾝﾊﾟ及びﾗﾝﾏ 質量60～80kg				ﾀﾝﾊﾟ及びﾗﾝﾏ [ﾗﾝﾏ] 60～80kg			
	K									
	R1		普通作業員				普通作業員			
	R2		特殊作業員				特殊作業員			
	R3		運転手(特殊)				運転手(特殊)			
	R									
	Z1		軽油 ﾊﾟﾄﾛｰﾙ給油				軽油			
	Z2		ｶﾞｿﾘﾝ ﾚｷﾞｭﾗｰ ｽﾀﾝﾄﾞ				ﾚｷﾞｭﾗｰｶﾞｿﾘﾝ			
	Z									
							計			
	積算単価 ＝									

積算単価算出表

埋戻し　　施工　第0-0002号内訳表　　頁0-0009/0022

［規格１］上記以外(小規模) 土砂　　［規格２］　　［ 摘要 ］　　1　　m3　当り

標準単価		代表機労材規格		構成比	基準単価	積算規格		単　価	補　正 構成比	備　考
	A	施工方法	=5		上記以外(小規模)					
	B	土質	=1		土砂					

基面整正

積算単価算出表

施工　第0-0003号内訳表

［規格１］　［規格２］　［ 摘要 ］　1　m2　当り

標準単価			代表機労材規格	構成比	基準単価		積算規格	単　価	補　正 構成比	備　考
	K									
	R1		普通作業員				普通作業員			
	R									
	Z									
							計			
	積算単価	＝								

施工単価表

施工　第0-0004号内訳表　　頁0-0011/0022

横断・転落防止柵設置工

[規格１]ｺﾝｸﾘｰﾄ建込 ﾋﾞｰﾑ・ﾊﾟﾈﾙ式 支柱間隔2.0m　[規格２]GF-TU-11-W　[摘要]　1　m　当り

名称・規格	数量	単位	単価	金額	備考
横断・転落防止柵設置 ｺﾝｸﾘｰﾄ建込 ﾋﾞｰﾑ式・ﾊﾟﾈﾙ式 支柱間隔3m		m			
材料費		m			
単位当り	1	m			
A 部材区分		=1	横断・転落防止柵		
B 施工区分		=1	設置		
C 規格・仕様		=3	ｺﾝｸﾘｰﾄ建込 ﾋﾞｰﾑ・ﾊﾟﾈﾙ式		
D 支柱間隔		=3	支柱間隔2.0m		
E 施工規模(S)		=1	100m以上		
F 時間的制約(K1)		=1	時間的制約なし		
G 夜間作業(K2)		=1	昼間作業		
H ★★防護柵(横断・転落防止柵)単価(円/m)		=	★★防護柵(横断・転落防止柵)単価(円/m)		

施工単価表

施工　第0-0005号内訳表

転落防止柵基礎工

［規格１］　［規格２］　［ 摘要 ］　10　m　当り

名　称　・　規　格	数　量	単　位	単　価	金　額	備　考
コンクリート 小型構造物	1.4	m3			施工　第0-0006号内訳表
型枠 一般型枠 小型構造物	9.0	m2			施工　第0-0007号内訳表
目地板 瀝青質目地板 t=10mm	0.1	m2			施工　第0-0008号内訳表
合　計	10	m			
単　位　当　り	1	m			

コンクリート

積算単価算出表

施工　第0-0006号内訳表　　頁0-0013/0022

［規格１］小型構造物　　［規格２］　　［ 摘要 ］　　1　　m3　当り

標準単価			代表機労材規格	構成比	基準単価		積算規格	単　価	補　正 構成比	備　考
	K									
	R1		普通作業員				普通作業員			
	R2		土木一般世話役				土木一般世話役			
	R3		特殊作業員				特殊作業員			
	R									
	Z1		生ｺﾝｸﾘｰﾄ 高炉24-12-25(20) W/C=55%				生ｺﾝｸﾘｰﾄ 18-8-40BB 水ｾﾒﾝﾄ比60%以下			
	Z									
							計			
	積算単価　＝									
	A	構造物種別	=2		小型構造物					
	B	打設工法	=4		人力打設					
	C	ｺﾝｸﾘｰﾄ規格	=9		18-8-40BB[水ｾﾒﾝﾄ比 60%以下]					
	E	養生工の種類	=2		一般養生					
	G	現場内小運搬の有無	=2		無し					

型枠

積算単価算出表

施工　第0-0007号内訳表　　頁0-0014/0022

［規格１］一般型枠　　［規格２］小型構造物　　［ 摘要 ］　　1　m2　当り

標準単価			代表機労材規格	構成比	基準単価		積算規格	単　価	補　正 構成比	備　考
	K									
	R1		型わく工				型わく工			
	R2		普通作業員				普通作業員			
	R3		土木一般世話役				土木一般世話役			
	R									
	Z									
							計			
	積算単価　＝									
	A	型枠の種類	=1		一般型枠					
	B	構造物の種類	=2		小型構造物					

目地板

積算単価算出表

施工　第0-0008号内訳表

［規格１］瀝青質目地板 t=10mm　　［規格２］　　［ 摘要 ］　　1　m2　当り

標準単価			代表機労材規格	構成比	基準単価		積算規格	単　価	補　正 構成比	備　考
	K									
	R1		普通作業員				普通作業員			
	R2		土木一般世話役				土木一般世話役			
	R									
	Z1		瀝青繊維質目地板 厚さ10mm				瀝青質板 (厚10mm)			
	Z									
							計			
	積算単価　＝									
	A	1工事当り使用量	=1		30m2未満					
	B	目地板の種類	=3		瀝青質目地板 t=10mm					

路体(築堤)盛土

積算単価算出表

施工　第0-0009号内訳表

[規格１] 2.5m未満　　[規格２]　　[摘要]　　1　m3　当り

標準単価	代表機労材規格			構成比	基準単価	積算規格		単　価	補　正 構成比	備　考
	K1		振動ﾛｰﾗ(舗装用) 質量0.8～1.1t [ﾊﾝﾄﾞｶﾞｲﾄﾞ式]				振動ﾛｰﾗ ﾊﾝﾄﾞｶﾞｲﾄﾞ式 0.8～1.1t			
	K									
	R1		普通作業員				普通作業員			
	R2		特殊作業員				特殊作業員			
	R									
	Z1		軽油 ﾊﾟﾄﾛｰﾙ給油				軽油			
	Z									
							計			
	積算単価　＝									
	A	施工幅員	=1		2.5m未満					

法面整形

積算単価算出表

施工　第0-0010号内訳表　　頁0-0017/0022

［規格１］盛土部(法面締固有り)　　［規格２］土質->ﾚｷ質土、砂及び砂質土、粘性土　　［ 摘要 ］　　1　　m2　当り

標準単価			代表機労材規格	構成比	基準単価		積算規格	単　価	補　正 構成比	備　考
	K1		ﾊﾞｯｸﾎｳ 山積0.8m3(平積0.6m3) [ｸﾛｰﾗ型] 排出ｶﾞｽ対策型含				ﾊﾞｯｸﾎｳ(排出ｶﾞｽ対策型･超低騒音型含) 油圧式ｸﾛｰﾗ型山積0.8m3級			
	K									
	R1		普通作業員				普通作業員			
	R2		運転手(特殊)				運転手(特殊)			
	R3		土木一般世話役				土木一般世話役			
	R									
	Z1		軽油 ﾊﾟﾄﾛｰﾙ給油				軽油			
	Z									
							計			
	積算単価　＝									
	A	整形箇所	=1		盛土部					
	B	法面締固めの有無	=1		有り					
	C	現場制約の有無	=2		無し					
	D	土質	=2		ﾚｷ質土、砂及び砂質土、粘性土					

袋詰玉石

積算単価算出表

施工　第0-0011号内訳表　　頁0-0018/0022

［規格１］袋詰玉石用袋材->2t用(長期性能型)　　［規格２］中詰材->据付深さ≦4m 及び 作業半径≦5m　［ 摘要 ］　　1　袋　当り

標準単価			代表機労材規格	構成比	基準単価		積算規格	単　価	補　正 構成比	備　考
	K1		ﾊﾞｯｸﾎｳ 山積0.8m3(平積0.6m3)2.9t吊 [ｸﾛｰﾗ型ｸﾚｰﾝ付] 超低騒音型･排出ｶﾞｽ対策型含				ﾊﾞｯｸﾎｳ(排出ｶﾞｽ対策型･超低騒音型含) 油圧式ｸﾛｰﾗ型ｸﾚｰﾝ付(2.9t) 山積0.80m3級			
	K									
	R1		土木一般世話役				土木一般世話役			
	R2		運転手(特殊)				運転手(特殊)			
	R3		特殊作業員				特殊作業員			
	R4		普通作業員				普通作業員			
	R									
	Z1		袋詰玉石用袋材 2t用 (長期性能型)				袋詰玉石用袋材 2t用(長期性能型)			
	Z2		中詰材 割栗石 150-200mm				割詰石 (20cm内外)			
	Z3		軽油 ﾊﾟﾄﾛｰﾙ給油				軽油			
	Z									
							計			

袋詰玉石

積算単価算出表

施工　第0-0011号内訳表　　頁0-0019/0022

［規格１］袋詰玉石用袋材->2t用(長期性能型)　　［規格２］中詰材->据付深さ≦4m 及び 作業半径≦5m　［ 摘要 ］　　1　袋　当り

標準単価	代表機労材規格		構成比	基準単価	積算規格		単　価	補　正 構成比	備　考
	積算単価　＝								
	A	袋詰玉石用袋材規格　=1		2t用(長期性能型)					
	B	施工条件　=1		据付深さ≦4m 及び 作業半径≦5m					
	C	中詰材区分　=1		購入材(割詰石20cm内外)					

吸出し防止材設置

積算単価算出表

施工　第0-0012号内訳表　　頁0-0020/0022

［規格１］　　［規格２］吸出し防止シート(河川護岸用)　　［ 摘要 ］　　1　　m2　当り

標準単価			代表機労材規格	構成比	基準単価		積算規格	単　価	補　正 構成比	備　考
	K									
	R1		普通作業員				普通作業員			
	R2		土木一般世話役				土木一般世話役			
	R									
	Z1		吸出し防止材 合繊不織布 t=10mm 9.8kN/m				吸い出し防止ｼｰﾄ(河川護岸用) 厚10.0mm,9.8KN/m			
	Z									
							計			
	積算単価　＝									
	A	吸出し防止材の種類	=1		吸出し防止シート(河川護岸用)					

施工単価表

施工　第0-0013号内訳表

交通誘導警備員 B

［規格１］　［規格２］　［ 摘要 ］　1　人日　当り

名　称　・　規　格	数　量	単　位	単　価	金　額	備　考
交通誘導警備員Ｂ		人			
単　位　当　り	1	人日			
A　交通誘導警備員区分 B　労務費調整係数		=2 =1	交通誘導警備員 B 労務費調整係数		

機 労 材 集 計 表

項番	集計区分	単価コード	単　価　名　称	数量累計	単　位	単　価　値	金　額	
			ﾊﾞｯｸﾎｳ(ｸﾛｰﾗ型)					
			ﾀﾝﾊﾟ及びﾗﾝﾏ					
			特殊作業員					
			普通作業員					
			運転手(特殊)					
			土木一般世話役					
			型わく工					
			交通誘導警備員Ｂ					
			割詰石					県産品有
			購入土					県産品有
			生ｺﾝｸﾘｰﾄ					県産品有
			袋詰玉石用袋材					
			吸い出し防止ｼｰﾄ(河川護岸用)					
			ﾚｷﾞｭﾗｰｶﾞｿﾘﾝ					
			軽油					
			瀝青質板					
			振動ﾛｰﾗ					
			ﾊﾞｯｸﾎｳ(排出ｶﾞｽ対策型･超低騒音型含)					
			ﾊﾞｯｸﾎｳ(排出ｶﾞｽ対策型･超低騒音型含)					
			横断･転落防止柵設置 ｺﾝｸﾘｰﾄ建込					

数 量 総 括 表

工 事 名	令和７年度　社会資本整備総合交付金事業　平池公園防護柵更新工事	事業区分	一般公共
		工事区分	公園

工 種 ・ 種 別 ・ 細 目		算 式	数 量	単位	摘 要
本工事費					
施設整備					
公園土工					
作業土工					
床掘り					
床掘り	土砂（小規模）	29.9 = 29.9	20	m3	
埋戻し					
埋戻し	土砂（小規模）	19.2 = 19.2	10	m3	
基面整正					
基面整正		32.0 = 32.0	32	m2	
管理施設整備工					
柵工					
転落(横断)防止柵					
横断・転落防止柵設置工	Co建込、ﾋﾞｰﾑ･ﾊﾟﾈﾙ式、支柱間隔2.0m GF-TU-11-W	106.8 = 106.8	106	m	
転落防止柵基礎工		106.8 = 106.8	106	m	
法面工					
法面土工					
法面土工					
路体(築堤)盛土	2.5m未満	21.8 = 21.8	20	m3	
購入土	無規格	15.7 = 15.7	10	m3	
法面整形	盛土部	90.1 = 90.1	90	m2	
袋詰玉石設置工					
袋詰玉石設置					
袋詰玉石	２ｔ用 据付深さ≦4m、作業半径≦5m	52.0 = 52.0	52	袋	
吸出し防止材設置		113.5 = 113.5	113	m2	
仮設工					
交通管理工					
交通誘導警備員					
交通誘導警備員B		2.0 ＊ 7.0 = 14.0	14	人日	

特　記　仕　様　書

工 事 名　　令和７年度　社会資本整備総合交付金事業
　　平池公園防護柵更新工事
工事場所　　加東市　東古瀬　地内
工　　期　　令和８年３月１９日まで

第１条　本工事の施工にあたっては、「土木工事共通仕様書」（以下「共通仕様書」という）、「土木請負工事必携」、「土木工事施工管理基準」、「小型構造物標準図集」（兵庫県県土整備部）によるものとする。

第２条　共通仕様書に対する特記事項は、次のとおりとする。

１　工事用地区域外への立ち入り
請負者は、工事用地以外の区域へ立入りする場合は、必ず所有者の承諾を得ること。

２　関係機関との調整
地区代表者・隣接土地所有者、その他関係者に工事着手前には十分な工事計画、方法等についての説明をし、施工にあたってはトラブルの発生がないように十分な配慮及び調整を行うこと。特に田植え、稲刈り等の耕作上重要な時期の作業については、作業工程に配慮すること。また、施工に先立ち、地下埋設物（上下水道、ガス、ＮＴＴ、農水管、電気等）も十分調査し、必要に応じて関係機関と立会・調整を行うこと。

３　安全確保
請負者は、工事の施工中に事故が発生した場合は、直ちに監督員に通報するとともに、共通仕様書第１編１－１－２９ 事故報告書の２に該当する場合は、監督員の指示により下記ＵＲＬにアクセスし、事故報告様式に入力の上、監督員が指示する期日までに発注者に提出しなければならない。
ホームページアドレス　http://sas.ejcm.or.jp/　（建設工事事故データベース）

４　共通的工種
工期設定
工期は土・日曜日、祝日を含んでいる。

５　変更設計図面の作成
請負者は、設計変更が生じる場合、設計変更用の変更図面、変更数量表を作成し、紙１部と電子データを監督員に提出すること。

６　交通誘導員の配置

交通誘導員については、交通誘導員Ａ－名　交通誘導員Ｂ１４名を計上しているが、条件変更等に伴い員数に増減が生じた場合は設計図書に関して監督員と協議するものとし設計変更の対象とする。

なお、交通誘導員Ａ、Ｂの定義は次のとおり。

交通誘導員Ａ：警備業者の警備員（警備業法第２条第４項に規定する警備員をいう。）で、交通誘導員警備業務（警備員等の検定等に関する規則第１条第４号に規定する交通誘導警備業務をいう。）に従事する交通誘導警備業務に係る１級検定合格警備員又は２級検定合格警備員

交通誘導員Ｂ：警備業者の警備員で、交通誘導員Ａ以外の交通の誘導に従事するもの

７　その他

・特記仕様書及び共通仕様書・土木請負工事必携・土木工事施工管理基準に記載のない事項および疑義が生じた場合は、監督員と協議のうえその指示に従うものとする。

・工事看板は下図を標準とする。

位置図

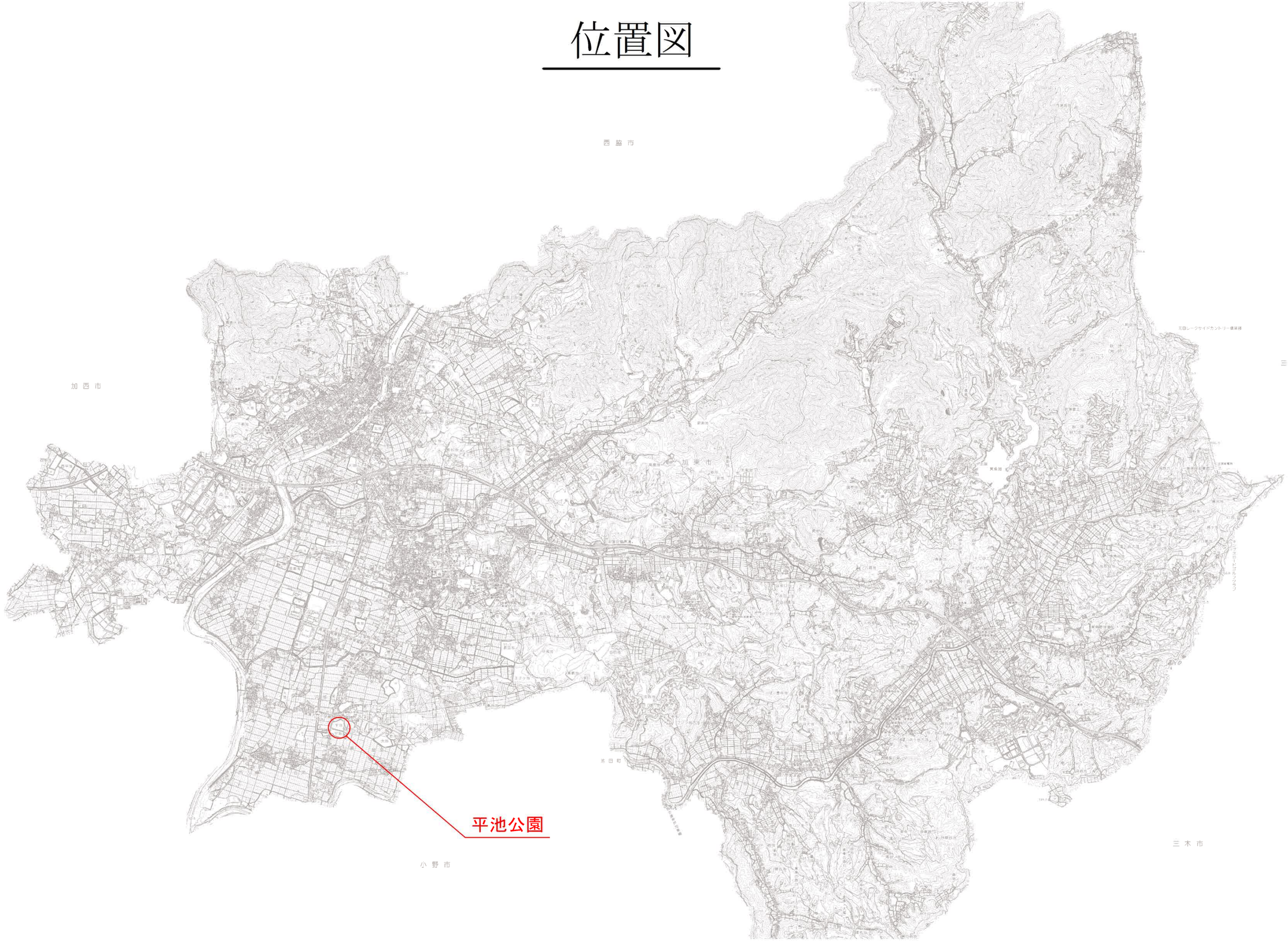

施工箇所図

更池
大池
沢部
加東市
弥谷池
第一体育館
テニスコート
第一グラウンド
グラウンド
加東市立福田小学校
ガス物流センター
金玉池
種子池
平池
平池
中古瀬
東古瀬
中古瀬
公園
更池
大池

平面図

S=1:2000

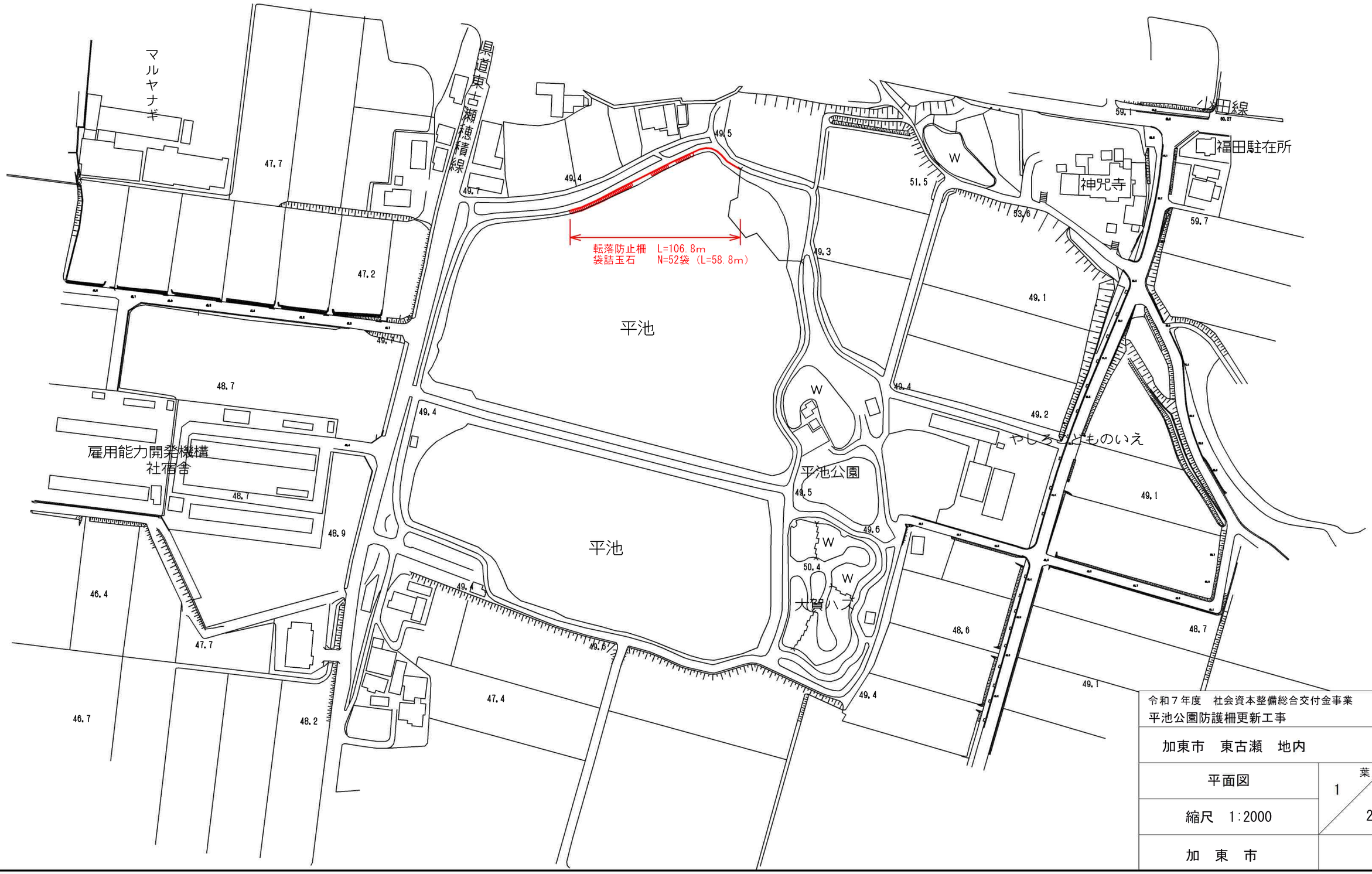

令和７年度　社会資本整備総合交付金事業
平池公園防護柵更新工事

加東市　東古瀬　地内

平面図	葉 1 / 全 2
縮尺　1:2000	
加　東　市	

断面図

S=1:50

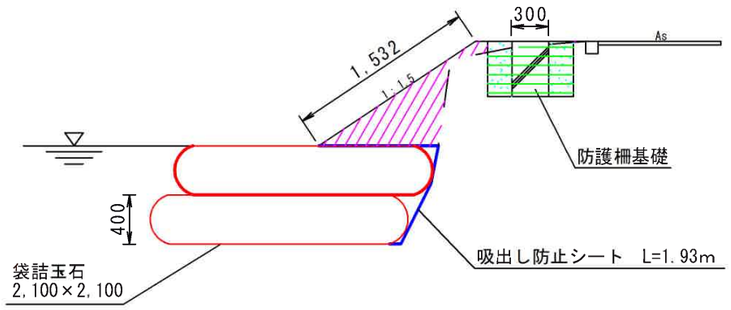

床掘り　0.28m2
埋戻し　0.18m2
盛土　0.37m2

床掘り	106.8×0.28 ＝ 29.9m3
埋戻し	106.8×0.18 ＝ 19.2m3
基面整正	106.8×0.30 ＝ 32.0m3
路体盛土	58.8×0.37 ＝ 21.8m3
法面整形	58.8×1.532＝ 90.1m2
吸出し防止材	58.8×1.93 ＝113.5m2

構造図

S=1:30

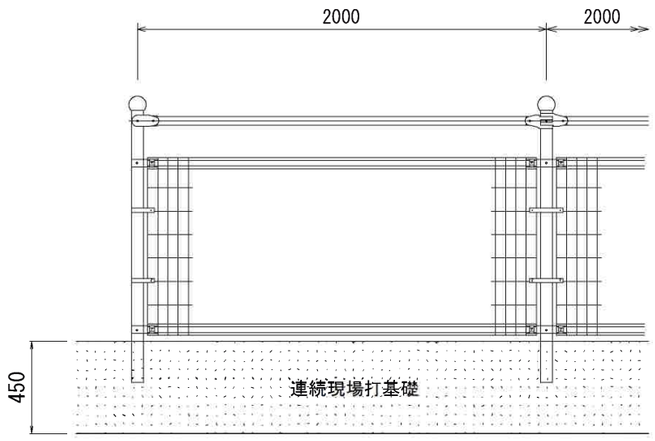

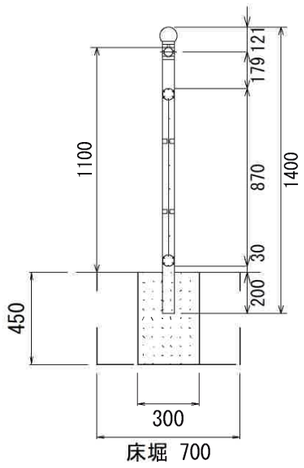

令和７年度　社会資本整備総合交付金事業 平池公園防護柵更新工事	
加東市　東古瀬　地内	
断面図ほか	葉 2 / 全 2
縮尺　図示	
加　東　市	